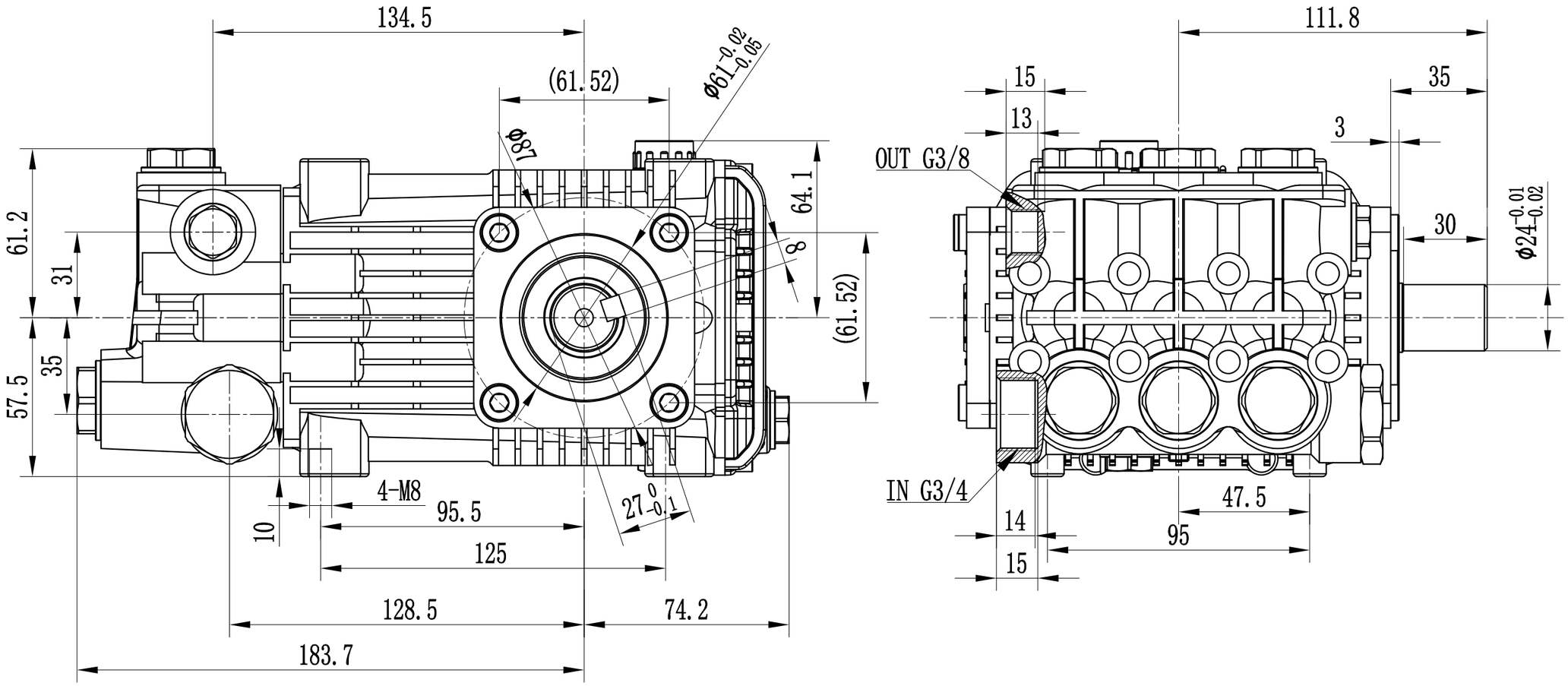

标记	处数	更改文件号	签 字	日期				
设 计		标准化			图样标记	数量	重量(g)	比例
校 对		审 定			S			1:8
审 核								
工 艺		日 期			共 页		第 页	

LTD-N24安装尺寸

描 校
底图总号
签 字
日 期

Rev:01