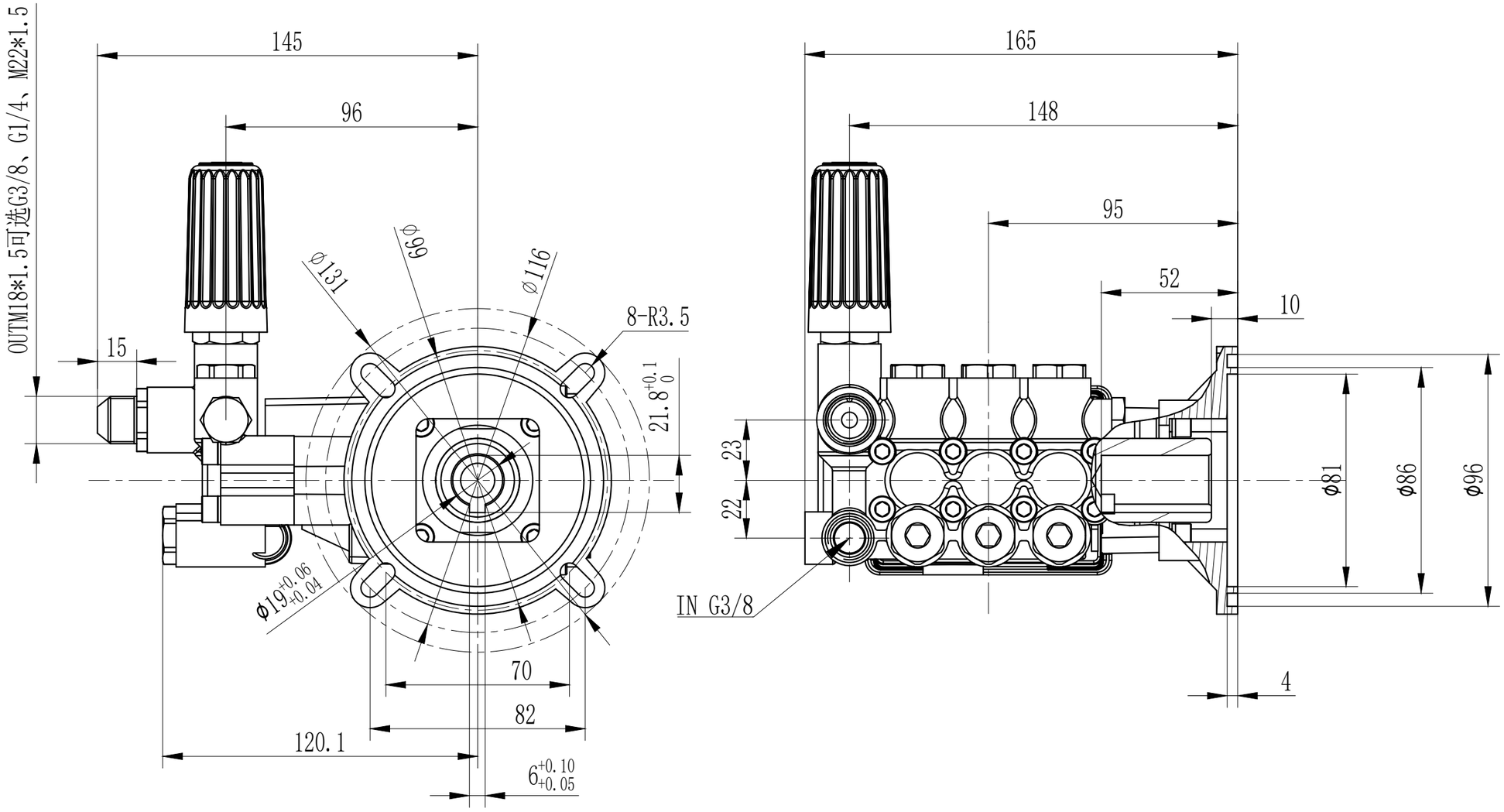


| | | | | | | | | |
|---|---|---|---|---|---|---|---|---|
| 标记 | 处数 | 更改文件号 | 签 字 | 日期 | | | | 浙江博拓里尼机械股份有限公司 |
| 设 计 | | 标准化 | | | 图样标记 | 数量 | 重量(g) | 比例 | LMV-F0-C19安装尺寸 |
| 校 对 | | 审 定 | | | S | | | 1:8 |
| 审 核 | | | | | 共 页 | | 第 页 | |
| 工 艺 | | 日 期 | | | | | | |

| | |
|---|---|
| 描 校 | |
| 底图总号 | |
| 签 字 | |
| 日 期 | |

Rev:01