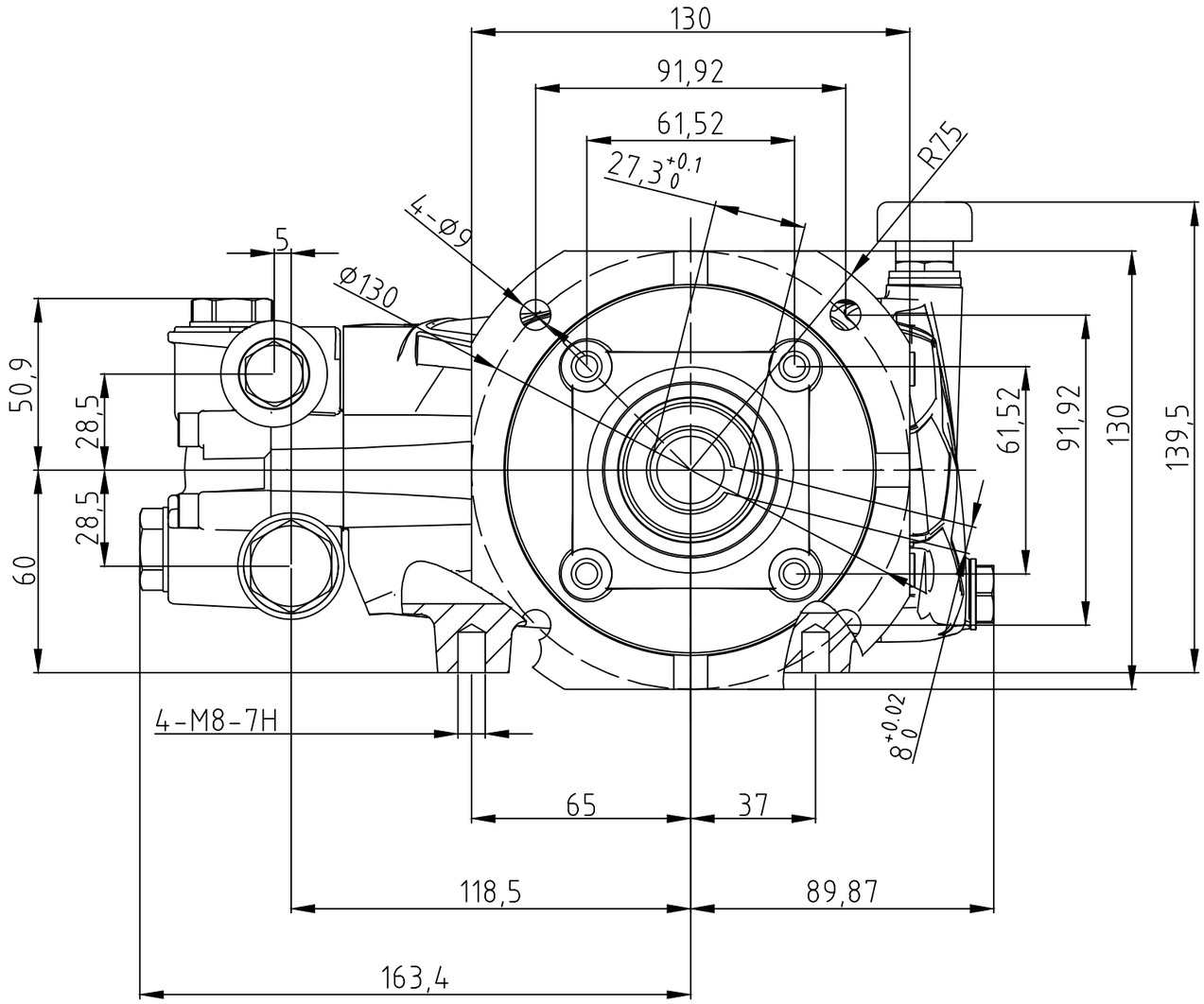

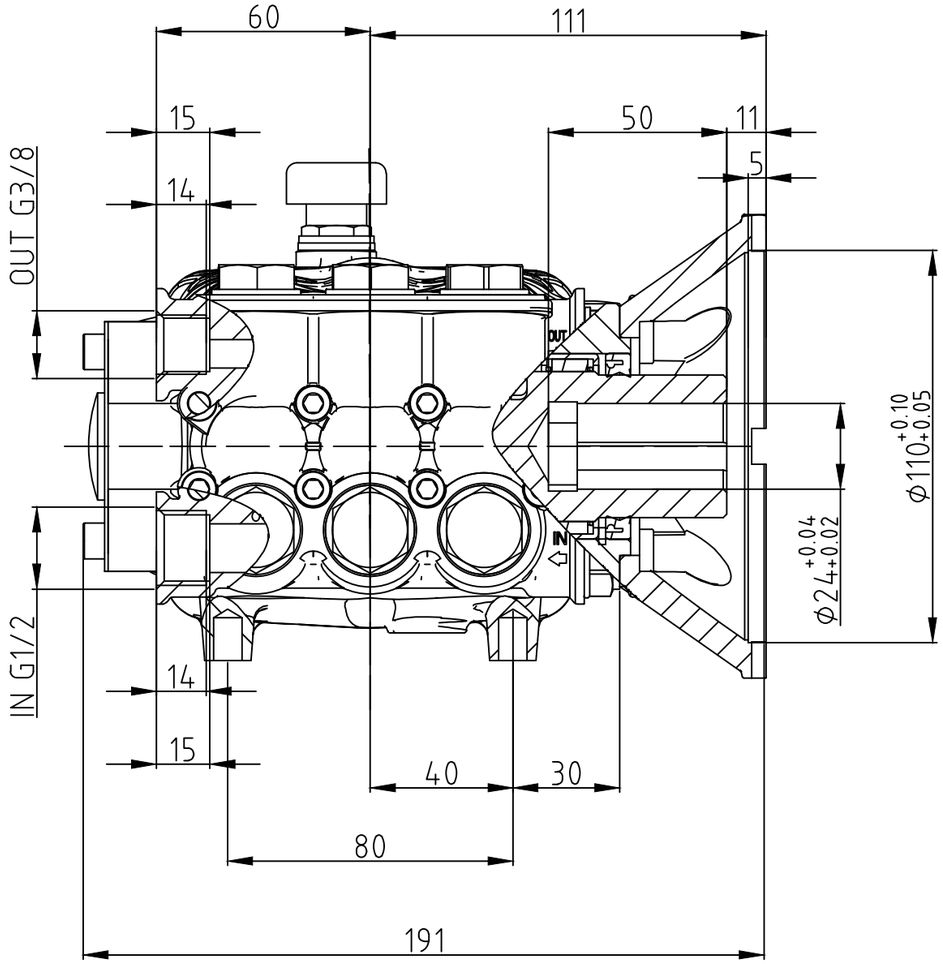

借通用件登记	
描　图	
校　描	
旧底图总号	
签　字	
日　期	

标记	处数	更改文件号	签 字	日期				
设 计		标准化			图 样 标 记		重 量	比 例
校 对					S	A	B	
审 核		批 准						
工 艺		日 期			共 1 页	第 1 页	版本	A0